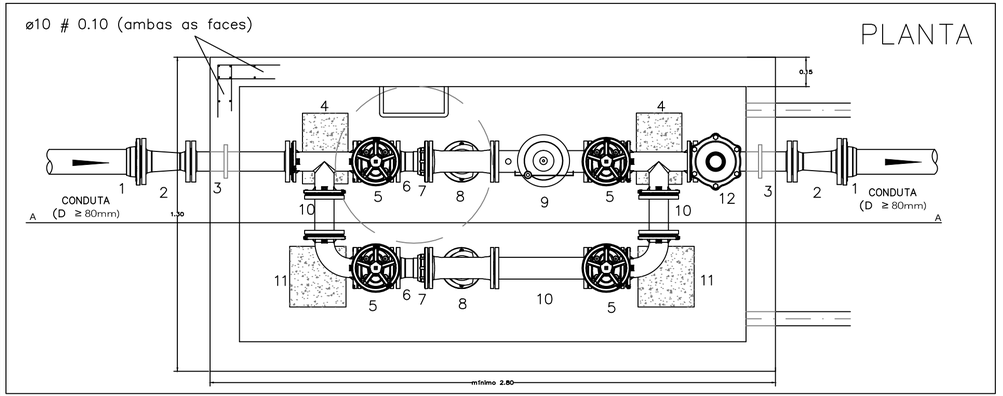

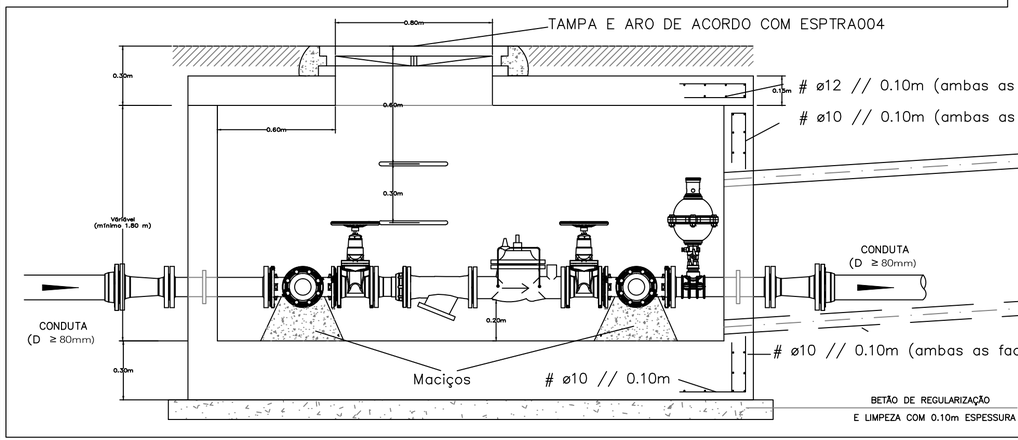

CORTE A–A

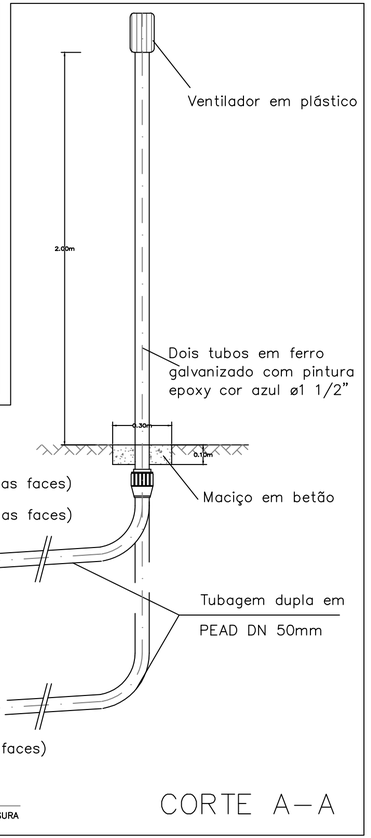

1 – Junta adaptadora de flange (para PVC ou FFD) ou ligador stubend (para PEAD)
2 – Cone de redução flangeado em FFD (DN conduta x 80mm)
3 – Passa–muros flangeado em FFD DN 80mm
4 – Tê flangeado em FFD DN 80mm com maciço
5 – Válvula de cunha flangeada em FFD DN 80mm com volante
6 – Ligador ponta/flange em FFD DN 80mm
7 – Junta adaptadora de flange em FFD DN 80mm
8 – Filtro oblíquo em FFD flangeado DN 80mm
9 – Válvula redutora de pressão DN 80mm
10 – Troço flangeado em FFD DN 80mm
11 – Curva em FFD flangeada DN 80mm a 90° com maciço
12 – Braçadeira em FFD com saída roscada, passadores e ventosa

NOTAS GERAIS DE EXECUÇÃO

(As notas seguintes aplicam-se a menos que os desenhos indiquem o contrário)

Todos os materiais, montagem, conceção e construção deverão estar em conformidade com as peças desenhadas, especificações técnicas da Águas de Coimbra, EM e códigos em vigor.

Desenhos de Estruturas: O construtor deverá verificar todas as dimensões e a sua compatibilidade com o levantamento topográfico efectuado no início dos trabalhos e deverá informar a Fiscalização de qualquer incoerência encontrada antes de proceder à execução.

O traçado e as cotas altimétricas das redes existentes devem ser confirmadas em obra.

O traçado de redes deverá ser ajustado em obra tendo em conta as restantes infraestruturas.

O Empreiteiro será responsável por todas as precauções de segurança e os métodos, técnicas, faseamentos ou procedimentos necessários para a realização de todos os trabalhos de construção.

Quando nos Desenhos se indicarem pormenores tipo e gerais de construção e se verificar que na realidade os mesmos não correspodem inteiramente ao indicado, sendo no entanto similares aos detalhes ilustrados dos pormenores de execução a utilizar, deverá ser feita uma adaptação dos mesmos, devendo esta ser sujeita à aprovação por parte da Fiscalização.

Deverá ser adicionado ao betão um aditivo hidrófugo.

As superfícies exteriores das câmaras, em contacto com o terreno, são impermeabilizadas com duas demãos cruzadas de betume asfáltico.

A posição das tubagens de arejamento deve ser definida em função das condições de implantação da câmara.

A posição relativa das tampas e escadas, deve ser orientada por forma a garantir as melhores condições de acesso ao interior da câmara.

A implantação da tubagem de ventilação deve ser definida por forma a não interferir com edificações ou quaisquer outro obstáculos e não colocar em perigo a segurança, quer de pessoas, quer da circulação rodoviária.

O enchimento para formação de pendentes no interior das câmaras será feito com betão com 250 Kg de cimento por m3.

No atravessamento de paredes por tubagens sem passa-muros, será colocada uma junta de cortiça, com pelo menos 1,5 cm de espessura, refechada a mastique.

Os desenhos de construção civil podem não se adaptar, em pormenor, a todas as marcas de equipamento.

Após a instalação do equipamento, as juntas das lajetas da cobertura, serão refechadas a mastique de modo a que fiquem estanques.

ESPECIFICAÇÕES DE PROJETO

Normas de Referência	NP EN 206, NP EN 13670
Classe de execução	2
Penetração da água no betão	Inferior a 20 mm, segundo a norma NP EN 12390-8
Plano de amostragem dos ensaios de receção do betão	De acordo com o quadro NA.L da NP EN 13670
Plano de amostragem dos ensaios de receção das armaduras	De acordo com o quadro NA.B da NP EN 13670

MATERIAIS ESTRUTURAIS

Elementos em Betão Armado	
Betão	Aço em Varão
ver "Especificação do betão"	*A500 NRSD*

ESPECIFICAÇÃO DO BETÃO

Elemento Estrutural	Designação do betão	Dosagem de cimento min.	Relação A/C máx.	Recobrimento nominal min.
Betão de limpeza	*NP EN 206: C16/20-X0(Pt)-Cl0,40-D_{n} 6/D_{max} 14-S4*	*240 kg/m3*	*0.65*	*---*
Maciços	*NP EN 206: C20/25-X0(Pt)-Cl0,40-D_{n} 6/D_{max} 14-S4*	*240 kg/m3*	*0.65*	*---*
Fundações	*NP EN 206: C30/37-XC4(Pt)-Cl0,40-D_{n} 6/D_{max} 14-S4*	*300 kg/m3*	*0.55*	*50mm*
Restantes elementos	*NP EN 206: C30/37-XC4(Pt)-Cl0,40-D_{n} 6/D_{max} 14-S4*	*300 kg/m3*	*0.55*	*40mm*

NP EN 206: C25/30-XC3(Pt)-Cl0,40-D_{n} 16/D_{max} 32-S3

Norma aplicada
Classe de resistência mínima
Classe de exposição e código do país
Classe de teor de cloretos
Menor dimensão do agregado
Maior dimensão do agregado
Classe de abaixamento

Projeto: -	Designação: CAIXA PARA ALOJAMENTO DE VÁLVULA REDUTORA DE PRESSÃO (DN = 80 mm)	Escala: 1/20	Águas de Coimbra
Desenho: Rui Caetano		Desenho nº: 9144	Rua da Alegria, 111 3000-018 Coimbra Tel. 239 096 000 - Fax 239 096 098 mail: geral@aguasdecoimbra.pt
Verificação: Mário Almeida		Substitui -	
Data: Junho / 2022	Tipo de Desenho: Acessórios Água	Folha: 1/1	
Ficheiro:			

REPRODUÇÃO TOTAL OU PARCIAL RESERVADA À ENTIDADE PROMOTORA, PARA OS FINS E NOS TERMOS CONTRATUAIS. ESTE DESENHO NÃO PODE SER REPRODUZIDO, DIVULGADO OU COPIADO NO TODO OU EM PARTE SEM A AUTORIZAÇÃO DOS SEUS AUTORES. RESERVADOS TODOS OS DIREITOS PELA LEGISLAÇÃO EM VIGOR.